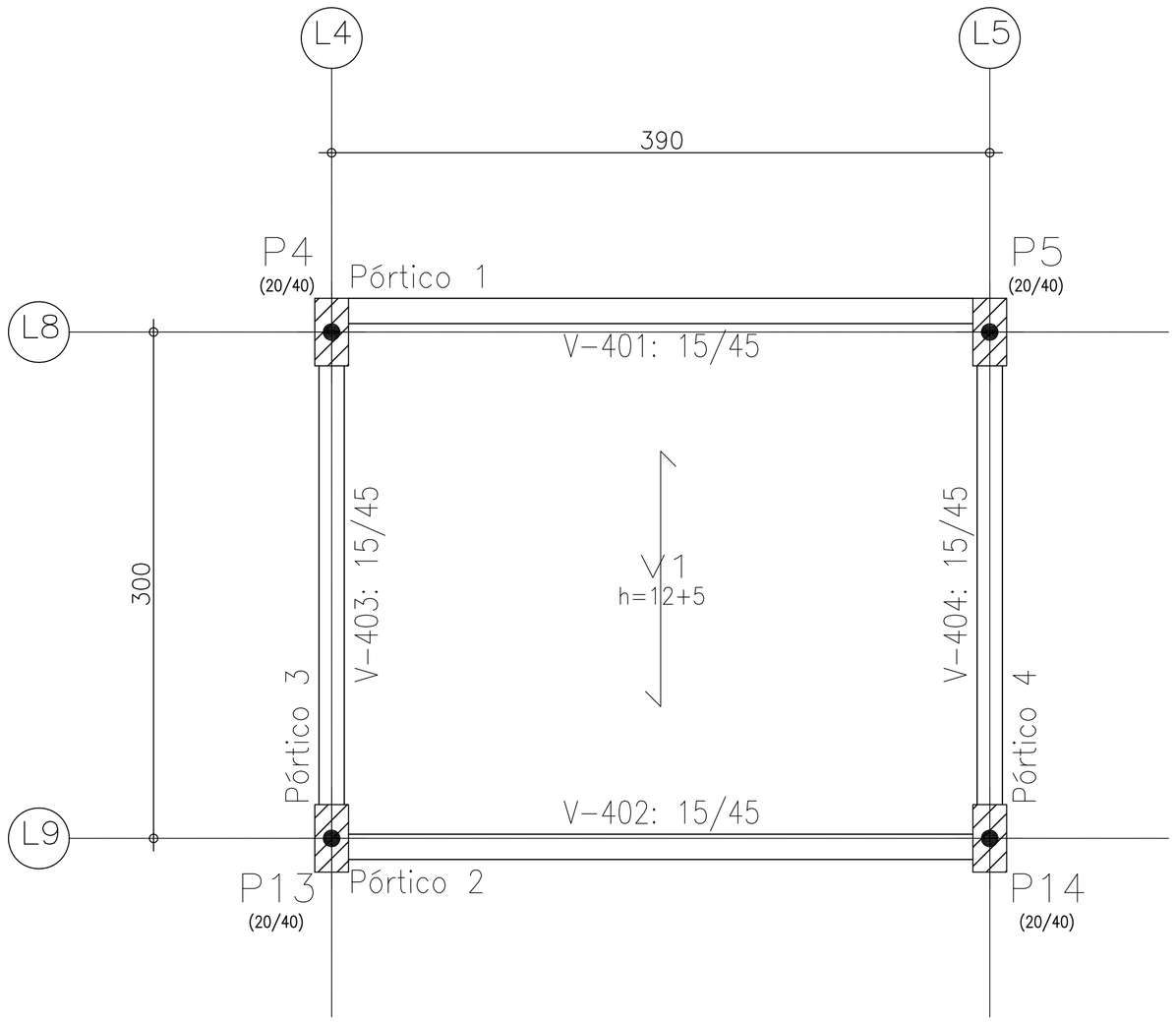

Pórtico 3
Escala 1:50

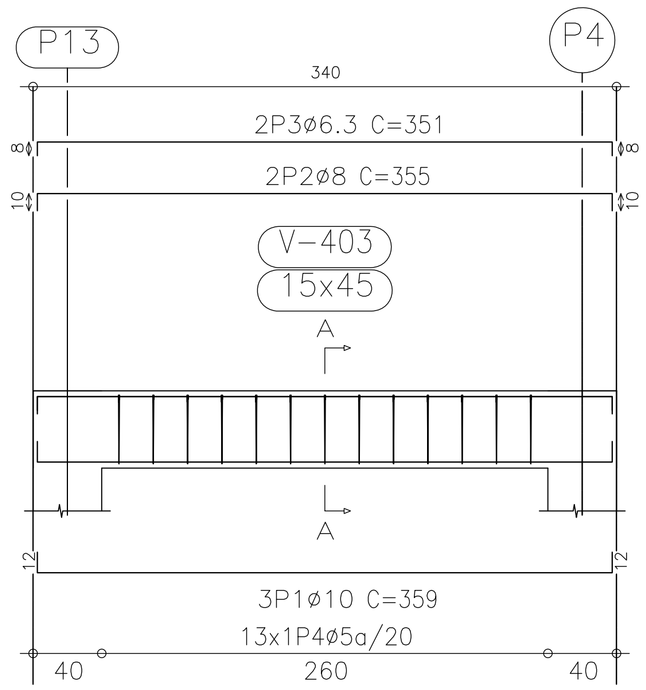

Corte A
Escala 1:20

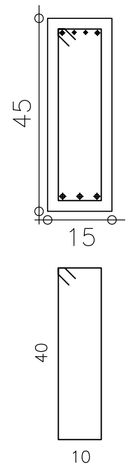

13P4ø5 C=110

Pórtico 4
Escala 1:50

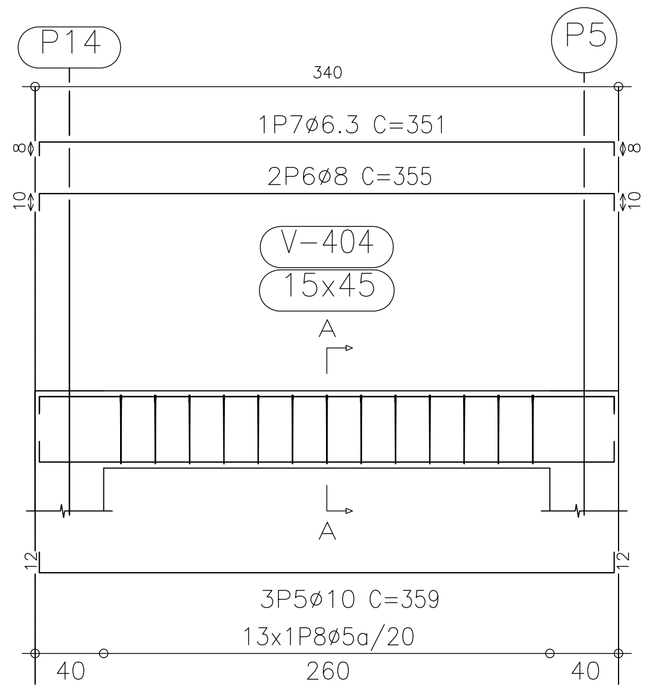

Corte A
Escala 1:20

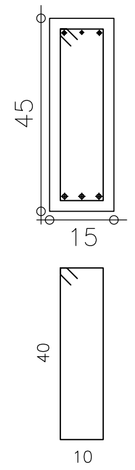

13P8ø5 C=110

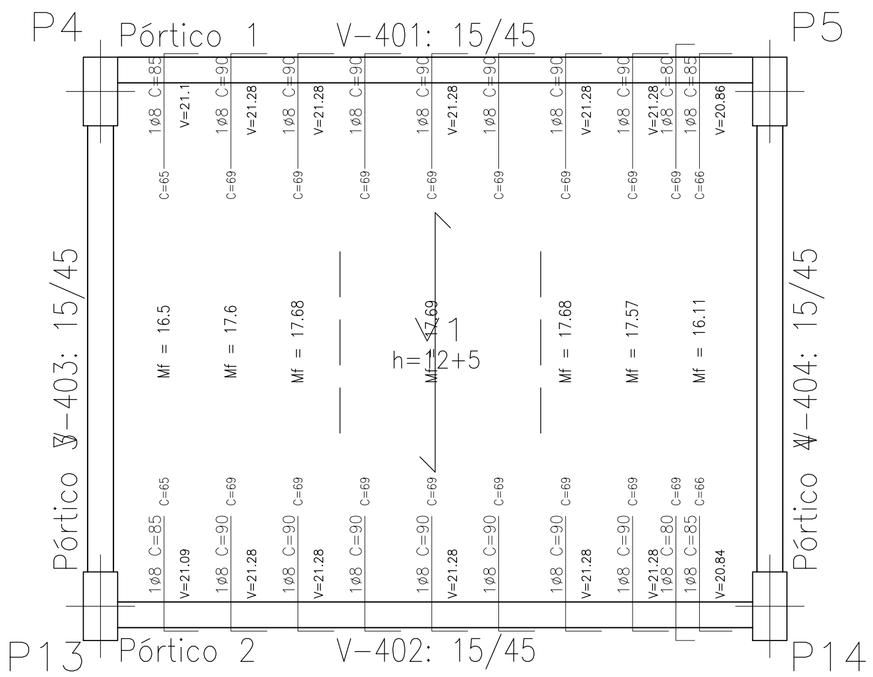

Pórtico 1
Pórtico 2
Escala 1:50

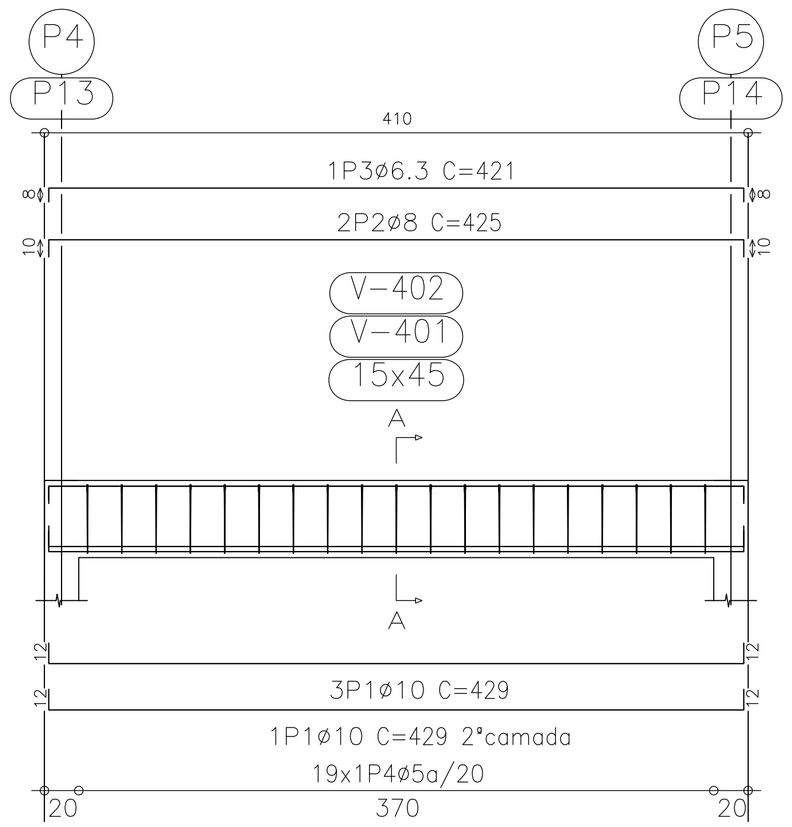

Corte A
Escala 1:20

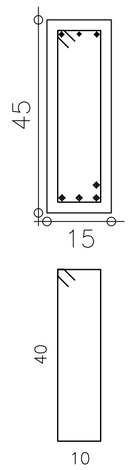

19P4ø5 C=110

REVISÃO	DATA	DISCRIMINAÇÃO	RESP.

PREFEITURA MUNICIPAL DE TAIÓ
CNPJ: 82.765.488/0001-02
AVENIDA LUIZ BERTOLI - 44 - TAIÓ - SC - FONE: 047-3562 0526

OBRA E LOCAL
PROJETO ESTRUTURAL DE UMA UNIDADE DE SAÚDE A SER CONSTRUIDA NO BAIRRO PADRE EDUARDO

PROPRIETÁRIO
PREFEITURA MUNICIPAL DE TAIÓ

RESP. TÉCNICO
ALEXEI SCHWEITZER
ENG CIVIL-CREA/SC 032511-9

DESENHO: MARCOS PADILHA
CONF.
DATA: FEVEREIRO 2012

DISCRIMINAÇÃO DO PROJETO
DETALHAMENTO ESCADARIA
DETALHAMENTO DOS PILARES

ESCALA: INDICADAS
APROV. ARQ.
PRANCHA: ESTR. 12/13